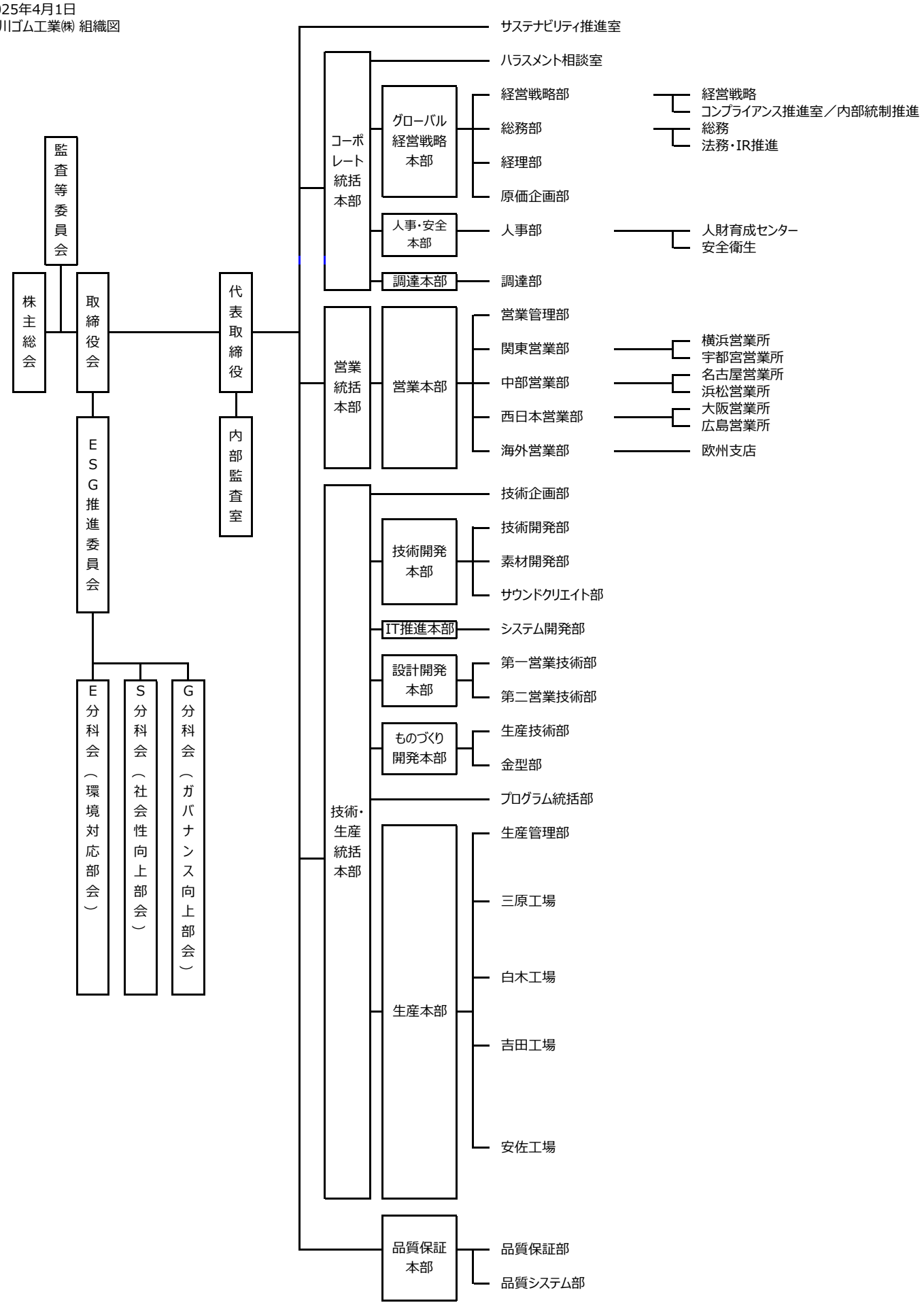2025年4月1日
西川ゴム工業㈱ 組織図