2026年4月1日
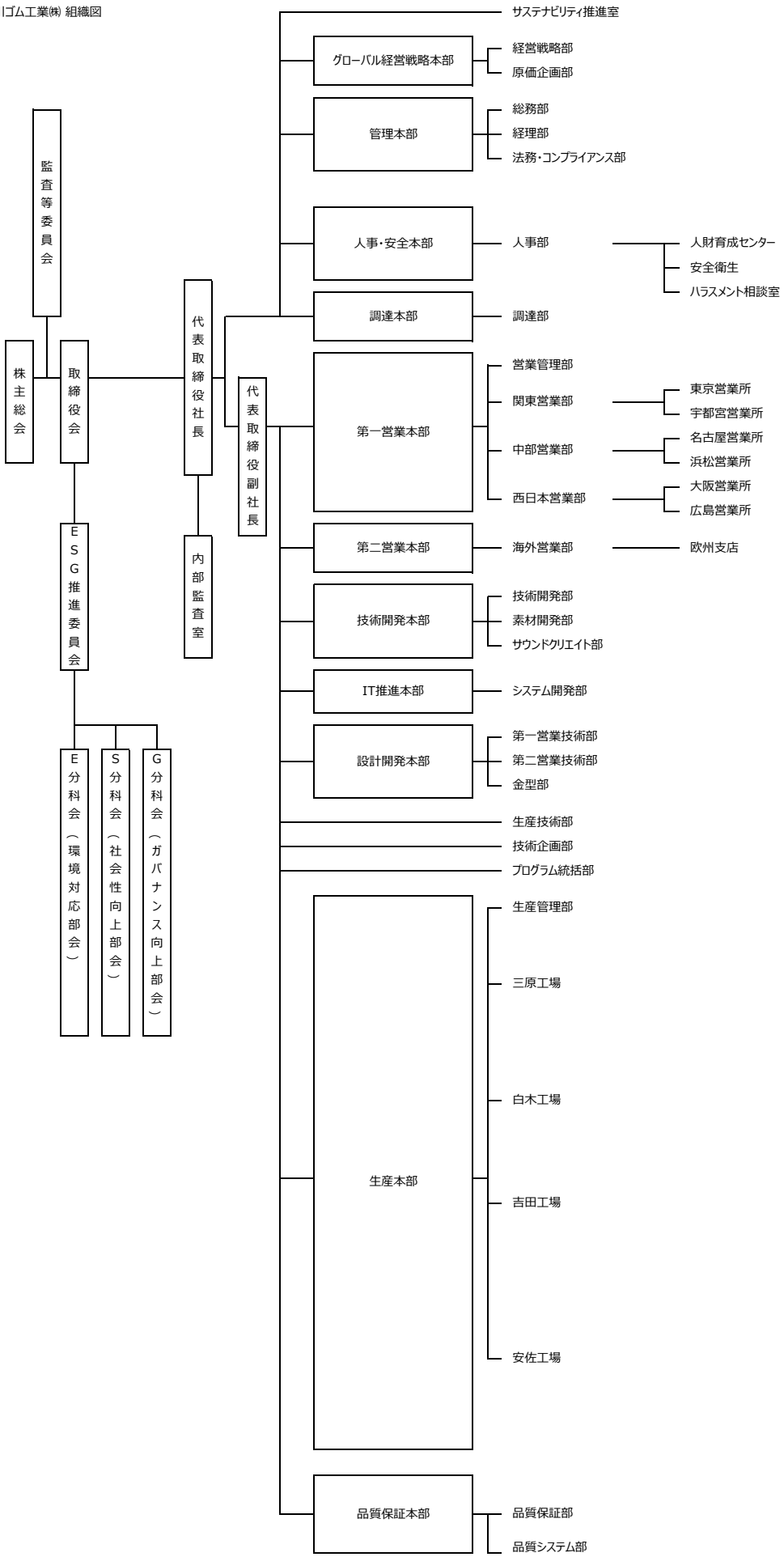
西川ゴム工業㈱ 組織図