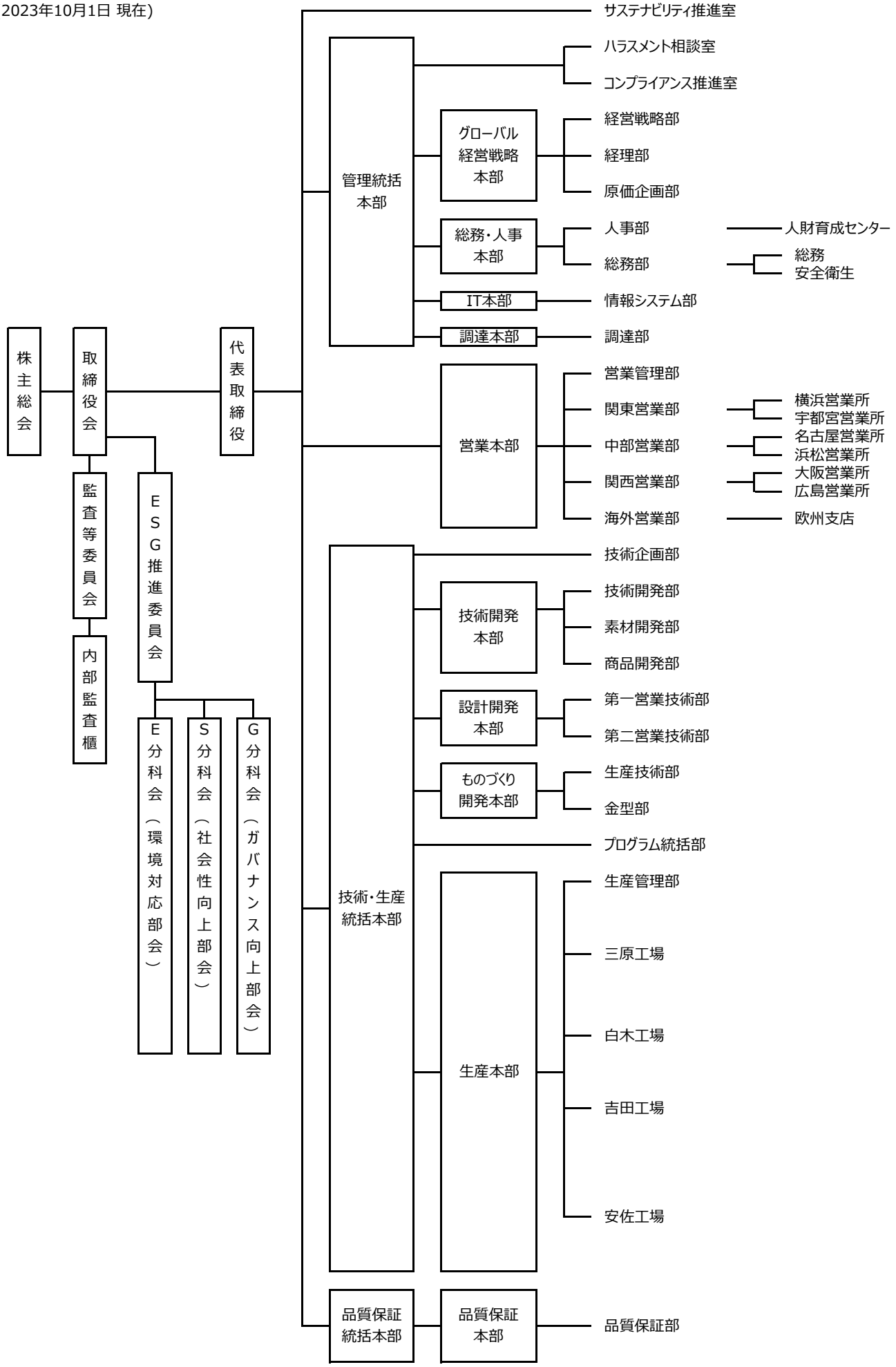西川ゴム工業株式会社　組織図
(2023年10月1日 現在)